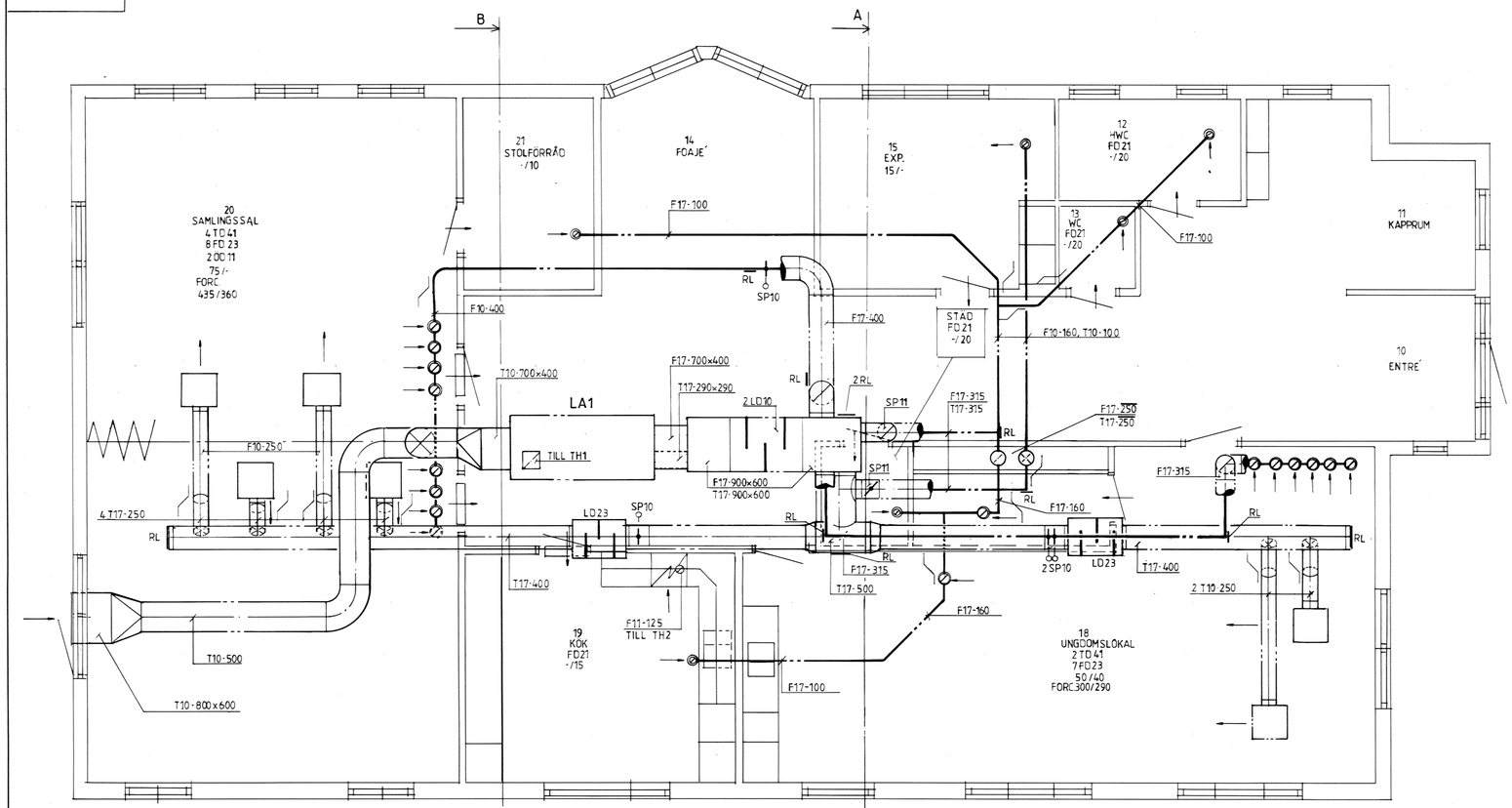

BOTTENVÅN

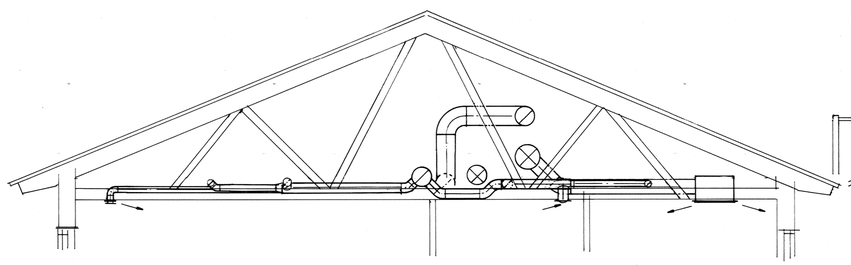

SNITT A-A

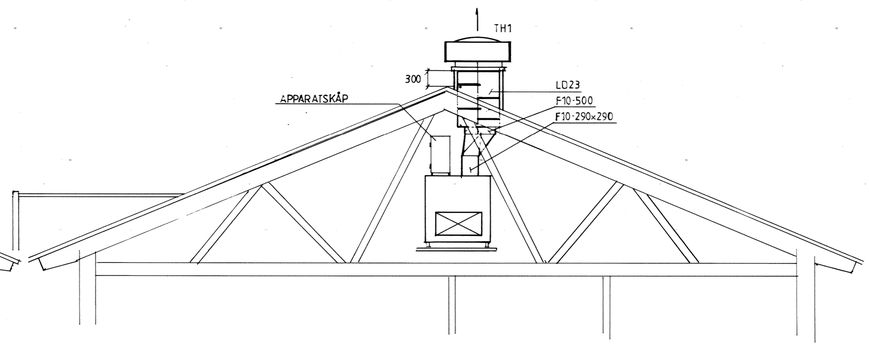

SNITT B-B

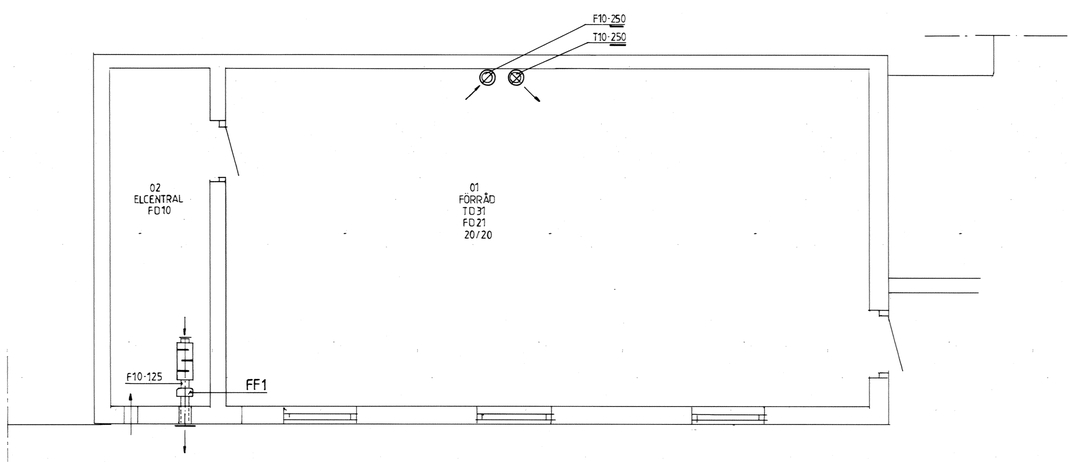

KÄLLARPLAN

FÖRKLARINGAR

T10, F10	VENT. KANAL AV FÖRZ. STÅLPLÅT OISOLERAD
F11	VENT. KANAL AV FÖRZ. STÅLPLÅT ISOLERAD A15
T17, F17	VENT. KANAL AV FÖRZ. STÅLPLÅT ISOLERAD 120 mm
YG10	YTTERVÄGGSGALLER b=800, h=600
TD31	TILLUFTSDON FLAKTs TYP CTVB 10
TD41	TILLUFTSDON STIFAB TYP PMT 25 MED LÖSTAGBART SPJÄLL
FD10	CIRK. GALLER Ø 125
FD21	FRÅNL. DON STRATOS TYP GPD-010
FD23	FRÅNL. DON STRATOS TYP GPD-016
ÖD11	ÖVERLUFTSDON STIFAB TYP RGV 070
SP10	CIRKULÄRT FORCERINGSSPJÄLL MED MOTOR DN ENL. RITN.
SP11	CIRKULÄRT INJ. SPJÄLL DN ENL. RITN.
LD10	REKTANGULÄR LJUDDÄMPARE MYNTZING LFAR/C 1=1200 b=900, h=600
LD22	CIRKULÄR LJUDDÄMPARE 1=600mm, DIM. ENL. RITN.
LD23	CIRKULÄR LJUDDÄMPARE 1=900mm, DIM. ENL. RITN.
RL	RENSLUCKA DIM. LIKA KANAL MAX-160
TH1	TAKHUV BEVENT BVAC-050-1-0
TH2	TAKHUV BENDERS FÖR TAKTEGEL
FF1	FRÅNLUFTSFLÄKT LHG K125M

FUNKTION
START/ STOPP VIA RUMSTERMOSTAT

LA1 LUFTBEHANDLINGSAGGREGAT
TYP ENHETSAGGREGAT FLÄKTTEKNIK
PRY 03, KOD 201 MED ROTERANDE
VÄXLARE, FILTER EU5 (till, från)
ELBATTERI, TILL, FRÅNLUFTSFLÄKTAR
TRYCKSTYRNING AV FLÄKTAR VIA
FREKVENSOMFORMARE
LA1 BETJÄNAR 1 BRANDCELL

FUNKTION
KONSTANT TILLUFT, EFTERBLÅSNING
ELBATTERI, SEKVENSSTYRNING VÄXLARE-
ELBATTERI

FUNKTION
FORCERING
TIMER ÖPPNAR FORCERINGSSPJÄLL
OCH TRYCKGIVARE VIA FREKVENSOMFORMARE
ÖKAR VARTVTAL PÅ FLÄKTAR

ALLMÄNT

LUFTFLÖDEN ANGIVNA I l/s.

ÖVERLUFT VIA URSPARNING VIA DÖRR MIN. 75cm²
DÄR ANNAT EJ ANGES.

KANALER FÖRLAGDA I BJÄLKLAGSFACK SOM TÄCKS MED 120mm LÖSULL ISOLERAS EJ. ÖVRIGA KANALER ISOLERAS MED MATMATTA I ERFODERLIG UTSTRÄCKNING

DON PLACERAT SOM SISTA DON PÅ SYSTEM MONTERAS MED 2*45 BÖJAR

RELATIONSRITNING

94 03 11

REV	REVIDERINGEN AVSER	SIGN	DATUM

tretec consult
Nysätersvägen 38 · 461 54 Trollhättan
Telefon: 0520-700 80 · Telefax: 0520-748 08

RITAD/KONSTRUERAD AV: SL SR
HANDLÄGGARE: SUNE LARSSON
TROLLHÄTTAN 940104

TROLLHÄTTANS KYRKLIGA SAMFÄLLIGHET
KV. PENSÉN 1. TROLLHÄTTAN
SKOFTEBYNS FÖRSAMLINGSHEM

LUFTBEHANDLING

SKALA 1:50

ARBETSNUMMER: 1023
RITNINGSNUMMER: V57:01
REV.

Océ 7252-51
176.544
VELVETEX 20